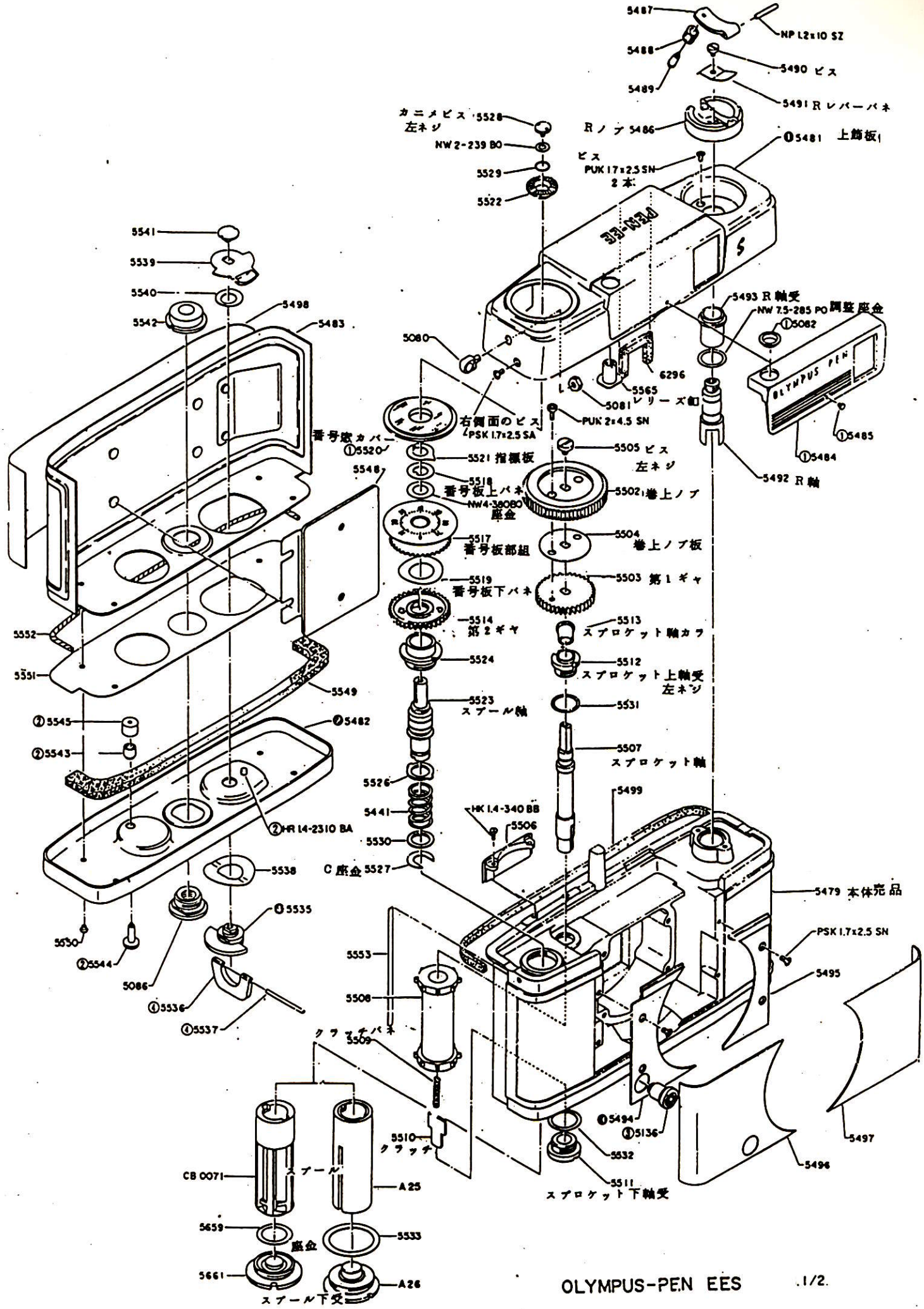

OLYMPUS-PEN EES 1/2.